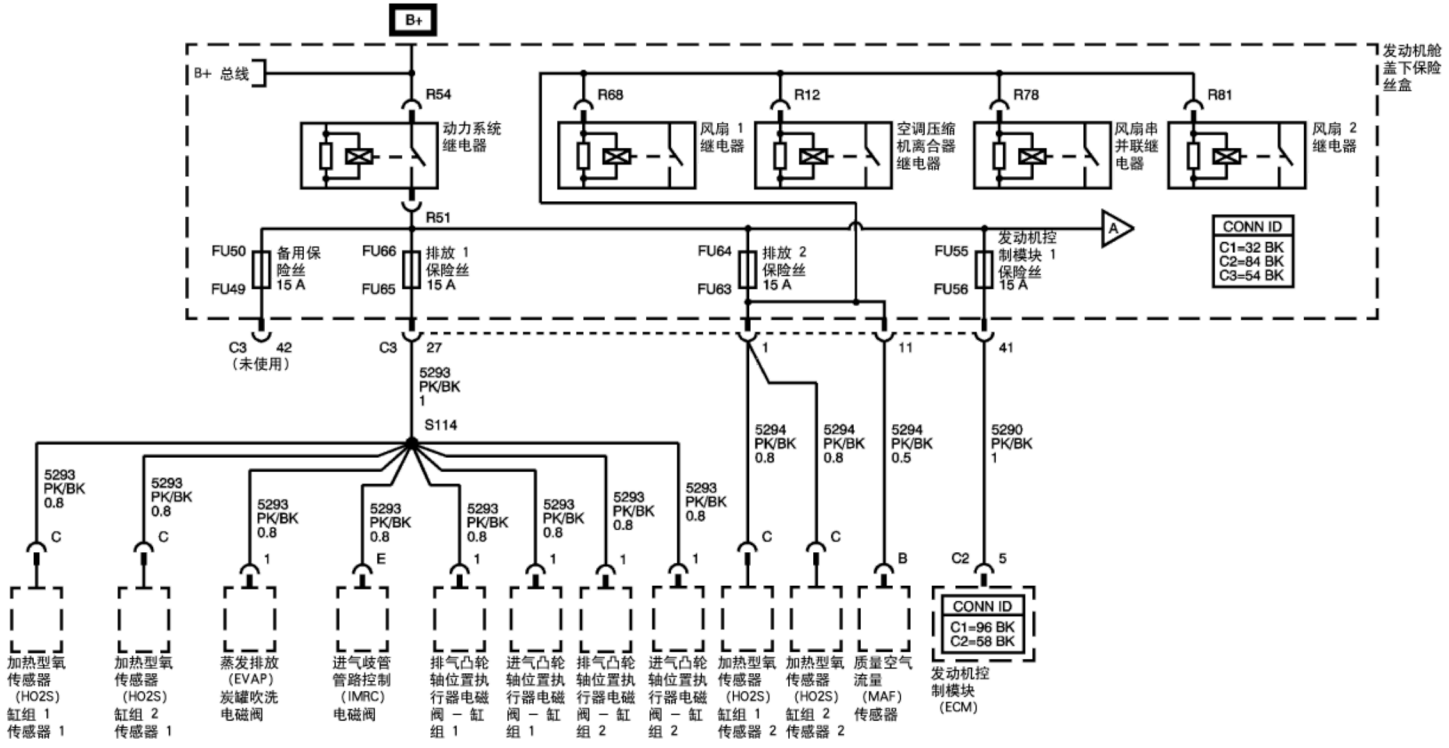
B+
B+ 总线
发动机舱盖下保险丝盒
R54
动力系统继电器
R51
R68
风扇 1 继电器
R12
空调压缩机离合器继电器
R78
风扇串并联继电器
R81
风扇 2 继电器
A
CONN ID
C1=32 BK
C2=84 BK
C3=54 BK
FU50
FU49
备用保险丝 15 A
FU66
FU65
排放 1 保险丝 15 A
FU64
FU63
排放 2 保险丝 15 A
FU55
FU56
发动机控制模块 1 保险丝 15 A
C3 42
（未使用）
C3 27
1
11
41
5293 PK/BK 1
S114
5294 PK/BK 0.8
5294 PK/BK 0.8
5294 PK/BK 0.5
5290 PK/BK 1
5293 PK/BK 0.8
C
E
1
B
C2 5
CONN ID
C1=96 BK
C2=58 BK
加热型氧传感器（HO2S）缸组 1 传感器 1
加热型氧传感器（HO2S）缸组 2 传感器 1
蒸发排放（EVAP）炭罐吹洗电磁阀
进气歧管管路控制（IMRC）电磁阀
排气凸轮轴位置执行器电磁阀 – 缸组 1
进气凸轮轴位置执行器电磁阀 – 缸组 1
排气凸轮轴位置执行器电磁阀 – 缸组 2
进气凸轮轴位置执行器电磁阀 – 缸组 2
加热型氧传感器（HO2S）缸组 1 传感器 2
加热型氧传感器（HO2S）缸组 2 传感器 2
质量空气流量（MAF）传感器
发动机控制模块（ECM）

1749935